Hinweis zur Übersetzung / KI-Übersetzung
Deutsche Übersetzung mit KI erstellt von Holsterwelt (holsterwelt.com). Maßgeblich ist das Originaldokument des Herstellers.
Originaldokument (Englisch): SIG-OPERATORS_MANUAL_ROMEO8T-AMR_ENGLISH_7405340-01_REV03_WEB_FILE.pdf (SIG SAUER)

SIG SAUER®

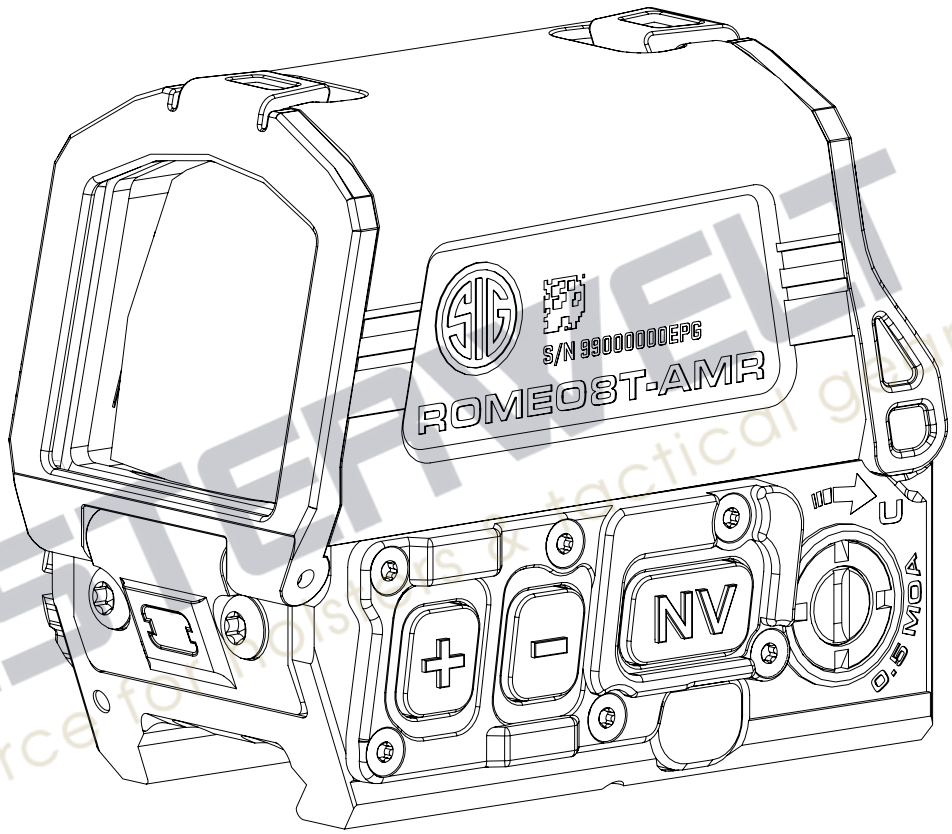

ROMEO8T-AMR

Reflexvisier nach MIL-SPEC

BEDIENUNGSANLEITUNG

LESEN SIE DIE ANWEISUNGEN UND WARNHINWEISE IN DIESER ANLEITUNG SORGFÄLTIG DURCH, BEVOR SIE DIESE OPTIK VERWENDEN; BEWAHREN SIE DIESE ANLEITUNG AUF.

Deutsche Übersetzung mit KI erstellt von Holsterwelt (holsterwelt.com). Maßgeblich ist das Originaldokument des Herstellers.

INHALTSVERZEICHNIS

Einleitung 3
Kurzanleitung – Einrichtung 4
Bedienungsübersicht – Bedienelemente 5
Lieferumfang 6
Hauptmerkmale 7
ROMEO8T-AMR Produktkennzeichnung 8
Bedienung 11
Montage 16
Montage des Visiers 17
Visiereinstellungen 18
Objektiv-(„Front“-)Zubehör 19
Okular-(„Rück“-)Zubehör 21
Titan-Schutzrahmen (Shroud) 23
Wartung 25
Fehlerbehebung 26
Technische Daten 28
SIG SAUER® Infinite Guarantee™ 30

Einleitung

Das ROMEO8T-AMR ist eine kompakte, geschlossene 1x40-Gewehroptik für hohe Leistung und harte Beanspruchung. Sie ermöglicht es dem Benutzer, das Absehen für die Verwendung mit und ohne Vergrößerung individuell zu optimieren.

Das ROMEO8T-AMR ist durch die SIG SAUER Infinite Guarantee abgedeckt.

Scannen Sie den QR-Code, um sigsauer.com zu besuchen, wo Sie weitere Informationen zu SIG SAUER Produkten, zur SIG SAUER Academy und zum SIG Experience Center, zu Spezialprogrammen und zum Support finden.

Deutsche Übersetzung mit KI erstellt von Holsterwelt (holsterwelt.com). Maßgeblich ist das Originaldokument des Herstellers.

KURZANLEITUNG – EINRICHTUNG		
NR.	**AUFGABE**	**SEITE**
1	Batterie einsetzen, einschalten, Funktionstest	11
2	Auf Waffe montieren	17
3	Absehen wählen	13
4	Absehen einschießen	18
5	Fehlerbehebung	26

DREHMOMENTANGABEN	WERKZEUG	MOMENT
Querschraube (H auf Seite 9)	1/2-Zoll-Sechskant	65 in-lbf
Schrauben Objektivzubehör (K auf Seite 9)	T10	8-10 in-lbf
Montageschrauben (O auf Seite 9)	T10	8-10 in-lbf

Hinweise zur nächsten Seite:

1 Visier vorher AUSgeschaltet
2 AMR™ ist werkseitig aktiviert
3 Visier vorher eingeschaltet
4 Absehen blinkt 2 s schnell

BEDIENUNGSÜBERSICHT – BEDIENELEMENTE			
ANZEIGE	**AKTION**	**TASTE(N)**	**SEITE**
Visier ein-/ausschalten	Lang drücken	▲ oder ▼	12
Visier mit max. Helligkeit einschalten	Lang drücken	[NV]	12
MOTAC™ | Beleuchtung schaltet ab	entf.	2 Minuten Inaktivität	12
MOTAC™ | Beleuchtung schaltet ein	entf.	Jede plötzliche Bewegung	12
HELLIGKEIT			
Helligkeit erhöhen	Tippen	▲	12
Helligkeit verringern	Tippen	▼	12
Maximale Helligkeit	Tippen	[NV] (erneut tippen für letzte Einstellung)	12
EMITTER			
Absehenauswahl starten	Lang drücken	▲ + ▼	13
Bevorzugtes Absehen wählen	Tippen	▲ oder ▼ wählt aktuelles Absehen	13
FIRMWARE			
AMR-Menü1,2	Lang drücken	(bei ausgeschaltetem Visier) ▲ + ▼	14
AMR aktivieren	Tippen	Beliebige Taste, wenn Absehen 2-mal blinkt	14
AMR deaktivieren	Tippen	Beliebige Taste, wenn Absehen 1-mal blinkt	14
Werkseinstellungen3,4	Lang drücken	▲ + ▼ + [NV]	15

Deutsche Übersetzung mit KI erstellt von Holsterwelt (holsterwelt.com). Maßgeblich ist das Originaldokument des Herstellers.

LIEFERUMFANG

- ROMEO8T-AMR 1x40-mm-Reflexvisier nach MIL-SPEC
- Batterie CR123
- T10-Schlagschrauber
- ROMEO-Linsenstift
- Optik-Multitool
- Bedienungsanleitung
- Klarer vorderer Linsen-Klappdeckel (montiert)1
- Undurchsichtiger vorderer Klappdeckel1
- Klarer hinterer Linsen-Klappdeckel (montiert)1
- ARD-Kill-Flash-Einsatz für die Frontlinse1
- Titan-Schutzrahmen (Shroud)1

1 In ausgewählten Artikelvarianten enthalten

WICHTIGSTE MERKMALE

- AMR™ – Optimiert Absehen-Merkmale und Helligkeit je nach Nutzung mit oder ohne Vergrößerung.
- Mehrfachvergütete 40-mm-Mangin-Linse – für ein riesiges Sehfeld und müheloses Erfassen des Visiers.
- Quad Ballistic Circle Dot Absehen 2.0 – optimierte Merkmale und Helligkeit für Tag, Nacht und größere Entfernungen.
- 15 Helligkeitsstufen, darunter 3 für passive Nachtsicht (NV) optimierte.
- Eigener NV-Übersteuerungsschalter.
- D.A.R.C™ – Optimierte Optik für ideale Absehen-Helligkeit und Zielklarheit bei Verwendung von Nachtsichtgeräten der Generation GEN3+.
- Batterie CR123 in Kombination mit MOTAC™ ergibt über 50.000 Stunden Betriebsdauer.
- Komplettes Set integrierter Klappdeckel und ARD Kill-Flash1.
- 1,41" (35,8 mm) absolute Co-Witness-Visierhöhe.
- Wasserdicht (IPX8) und beschlagfrei.

1 In ausgewählten Artikelvarianten enthalten

HOLSTERWELT no1 resource for holsters & tactical gear

Deutsche Übersetzung mit KI erstellt von Holsterwelt (holsterwelt.com). Maßgeblich ist das Originaldokument des Herstellers.

ROMEO8T-AMR PRODUKTKENNZEICHNUNG

A – Mehrfachvergütete Mangin-Linse, 40 mm
B – ▲ (Hoch) Helligkeitsverstellung
C – ▼ (Runter) Helligkeitsverstellung
D – [NV] NV-Übersteuerungstaste
E – Höhenverstellung
F — Seitenverstellung
G — Magnifier-Erkennung
H – Halbzoll-Sechskantmontage (65 in-lbs)
I – CR123-Batterieabdeckung und -fach
J – Haltebändchen der Batteriekappe
K – T10-Schrauben des Klappdeckels
L – Klarer vorderer Linsen-Klappdeckel (montiert)1
M — Klarer hinterer, abreißbarer Linsen-Klappdeckel (montiert)1
N — Titan-Schutzrahmen1
O — Schraube des Schutzrahmens1

1 In ausgewählten Artikelvarianten enthalten

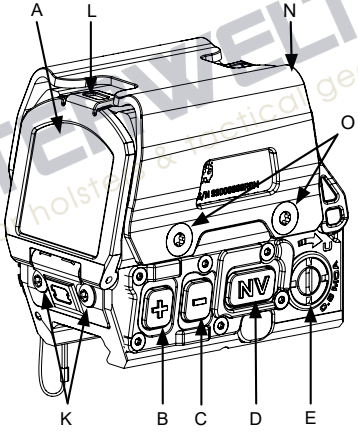

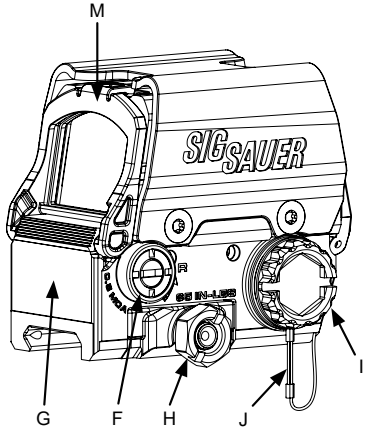

HOLSTERWELT
no1 resource for holsters & tactical gear

Deutsche Übersetzung mit KI erstellt von Holsterwelt (holsterwelt.com). Maßgeblich ist das Originaldokument des Herstellers.

WARNUNG ENTLADEN/PRÜFEN

VOR ARBEITEN AM VISIER ROMEO8T-AMR IMMER SICHERSTELLEN, DASS DIE WAFFE ENTLADEN UND GEPRÜFT IST, DIE SICHERUNG AKTIVIERT IST UND DIE WAFFE IN EINE SICHERE RICHTUNG ZEIGT. EIN VERSTOSS DAGEGEN KANN ZUM TOD ODER ZU SCHWEREN VERLETZUNGEN FÜHREN.

BEDIENUNG

Batterie einsetzen

Die Batteriekappe befindet sich auf der rechten Seite der Optik und ist in das Gehäuse eingeschraubt.

1. Drehen Sie die Batteriekappe zum Entfernen gegen den Uhrzeigersinn. Die Batteriekappe ist mit einem Haltebändchen gesichert.
2. Setzen Sie eine neue Batterie CR123 mit dem Pluspol (+) voran in das Batteriefach ein.
3. Setzen Sie die Batteriekappe vorsichtig ein, um ein Verkanten der Gewinde zu vermeiden, und ziehen Sie sie handfest an, bis sie fest sitzt.

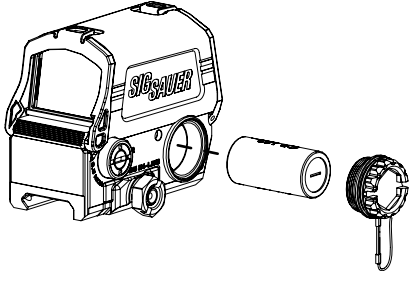

Deutsche Übersetzung mit KI erstellt von Holsterwelt (holsterwelt.com). Maßgeblich ist das Originaldokument des Herstellers.

Visier ein- und ausschalten

- Einschalten mit der vorherigen Helligkeitseinstellung – [▲] oder [▼] gedrückt halten, bis das Absehen angezeigt wird.
- Einschalten mit maximaler Helligkeit – [NV] gedrückt halten, bis das Absehen angezeigt wird.
- Ausschalten – [▲] oder [▼] gedrückt halten.

MOTAC™-Technologie

Dieses Visier verfügt über MOTAC™ (bewegungsaktivierte Beleuchtung). Es schaltet sich nach 2 Minuten Inaktivität automatisch ab. Sobald das Visier Bewegung erkennt, schaltet es sich automatisch mit dem vorherigen Absehen und der vorherigen Helligkeitseinstellung wieder ein.

Helligkeitsregelung

Tippen Sie auf [▲] oder [▼], um die Absehenhelligkeit zu erhöhen oder zu verringern. Das Absehen blinkt, wenn die minimale oder maximale Helligkeitsstufe erreicht ist. Es gibt 15 Stufen, darunter 3 NV-Stufen.

Absehenauswahl

Halten Sie [▲] + [▼] gleichzeitig gedrückt, bis das Absehen blinkt. Lassen Sie [▲] + [▼] los. Das Absehen blinkt, während es alle möglichen Optionen durchläuft. Tippen Sie auf [▲] oder [▼], um das gewünschte Absehen zu übernehmen, wenn es angezeigt wird.

NV-Übersteuerung

Tippen Sie bei eingeschaltetem Visier auf [NV], um zwischen maximaler Helligkeit und der vorherigen Helligkeitseinstellung umzuschalten.

Deutsche Übersetzung mit KI erstellt von Holsterwelt (holsterwelt.com). Maßgeblich ist das Originaldokument des Herstellers.

AMR™ – Automatic Modified Reticle (automatisch angepasstes Absehen)

Erfasst die aktuelle Absehen-Konfiguration und Helligkeitsstufe, speichert sie und wendet sie an, je nachdem, ob ein Magnifier in optischer Flucht steht oder nicht. Mit AMR kann das Absehen ohne Kompromisse für Einsätze auf kurze und große Entfernung optimiert werden.

Beispiel: Der Endanwender wählt das Absehen „Kreis mit Punkt“ und stellt die Helligkeit auf Stufe 13 für schnelle Übungen für Einsätze auf kurze Distanz ein. Dann klappt der Anwender den Magnifier in Linie mit dem Rotpunkt und blickt hindurch auf ein kleines Stahlziel in 400 Metern Entfernung. Er bemerkt, dass das Absehen zu hell und zu unruhig ist. Er wechselt das Absehen von „Kreis mit Punkt“ auf „Punkt mit ballistischen Haltepunkten“ und verringert die Helligkeitsstufe von 13 auf 10. Die Zielpunkte erscheinen kleiner, verdecken weniger vom kleinen Stahlziel und ermöglichen bessere Treffer beim ersten und zweiten Schuss. Wird der Magnifier später zur Seite geklappt oder ganz entfernt, kehrt das Absehen zur bevorzugten Einstellung des Anwenders für den Betrieb ohne Vergrößerung zurück, nämlich „Kreis mit Punkt“ auf Stufe 13. Wird einmal auf [▼] getippt, verringert sich die Helligkeit auf Stufe 12, und dies wird zur neuen bevorzugten Konfiguration ohne Vergrößerung.

HINWEIS

- Um AMR zu nutzen, sind ein AMR-fähiger Rotpunkt und ein AMR-fähiger Magnifier oder eine AMR-fähige Magnifier-Montage erforderlich.
- Der Magnifier muss höchstens 3 Schienenschlitze hinter dem Rotpunkt montiert werden, damit er zuverlässig erkannt wird.
- AMR ist werkseitig aktiviert. Um AMR zu deaktivieren oder wieder zu aktivieren, schalten Sie die Optik aus und halten Sie dann [▲] und [▼] gedrückt. Das Absehen wechselt in ein Blinkschema mit 1-mal und 2-mal Blinken, wobei 1-mal Blinken für AMR deaktiviert und 2-mal Blinken für AMR aktiviert steht. Tippen Sie im gewünschten Modus auf eine beliebige Taste, um AMR zu aktivieren oder zu deaktivieren.

Zurücksetzen auf Werkseinstellungen

Stellen Sie sicher, dass die Optik eingeschaltet ist. Halten Sie [▲] + [▼] + [NV] gleichzeitig gedrückt, bis das Absehen 2 Sekunden lang schnell blinkt.

Deutsche Übersetzung mit KI erstellt von Holsterwelt (holsterwelt.com). Maßgeblich ist das Originaldokument des Herstellers.

MONTAGE

⚠ WARNUNG ENTLADEN/PRÜFEN

VOR ARBEITEN AM VISIER ROMEO8T-AMR IMMER SICHERSTELLEN, DASS DIE WAFFE ENTLADEN UND GEPRÜFT IST, DIE SICHERUNG AKTIVIERT IST UND DIE WAFFE IN EINE SICHERE RICHTUNG ZEIGT. EIN VERSTOSS DAGEGEN KANN ZUM TOD ODER ZU SCHWEREN VERLETZUNGEN FÜHREN.

VORSICHT

WIRD DIE MONTAGEANLEITUNG NICHT BEFOLGT, LOCKERT SICH DAS VISIER UND DIE OPTIK WIRD BESCHÄDIGT.

MONTAGE DES VISIERS

Das ROMEO8T-AMR ist mit einer absoluten Co-Witness-Höhe von 1,41" (35,8 mm) ausgelegt und für die Verwendung auf den meisten Waffentypen mit M1913- oder STANAG-Schienen vorgesehen. Dank unbegrenztem Augenabstand kann das Visier an beliebiger Stelle der Schiene montiert werden, vorn oder hinten. Um das Visier auf einer Waffe zu montieren, setzen Sie die Montage mit dem gewünschten Augenabstand auf die Schiene und schieben das Visier nach vorn in die Schienennuten, während Sie die Halbzollmutter mit 65 in-lbf (ca. 7,34 Nm) anziehen.

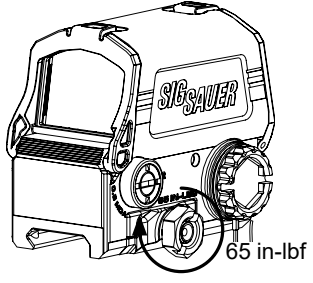

Deutsche Übersetzung mit KI erstellt von Holsterwelt (holsterwelt.com). Maßgeblich ist das Originaldokument des Herstellers.

VISIEREINSTELLUNG

Höhenverstellung – Drehen Sie mit dem mitgelieferten Multitool, einer Münze oder einer Patronenhülse die Höhenverstellung im Uhrzeigersinn (CW), um den Treffpunkt (POI) nach OBEN zu verlagern. Um den Treffpunkt nach UNTEN zu verlagern, drehen Sie gegen den Uhrzeigersinn.

Seitenverstellung – Drehen Sie mit dem mitgelieferten Multitool, einer Münze oder einer Patronenhülse die Seitenverstellung im Uhrzeigersinn, um den Treffpunkt nach LINKS zu verlagern. Um den Treffpunkt nach RECHTS zu verlagern, drehen Sie gegen den Uhrzeigersinn.

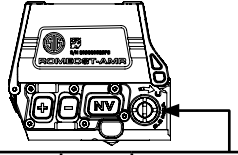

POI	1 Klick	MOA	Praxis
↑ U	↻	½	¼" bei 50 yds (ca. 6,4 mm bei 45,7 m)
↓ D	↺		

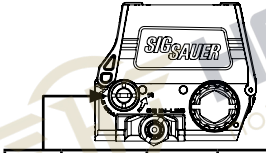

POI	1 Klick	MOA	Praxis
L ←	↻	½	¼" bei 50 yds (ca. 6,4 mm bei 45,7 m)
→ R	↺		

OBJEKTIV-(„FRONT“-)ZUBEHÖR

Ausgewählte Modelle können Zubehör für die Vorderseite der Optik enthalten, etwa einen klaren Objektiv-Klappdeckel, einen undurchsichtigen Klappdeckel und ARD Kill-Flash zur Verringerung der Signatur im Zielgebiet. Für alle diese Teile sind Abnahme und Montage gleich.

Abnehmen

Entfernen Sie mit dem mitgelieferten T10-Bit und dem Optik-Multitool die (2) Befestigungsschrauben und ziehen Sie dann das Objektivzubehör von der Optik ab.

Bewahren Sie Schrauben und Objektivzubehör für die spätere Verwendung auf.

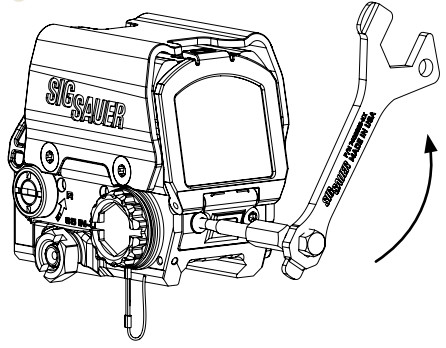

Deutsche Übersetzung mit KI erstellt von Holsterwelt (holsterwelt.com). Maßgeblich ist das Originaldokument des Herstellers.

Montage

Drücken Sie das Zubehör auf das Hauptgehäuse der Optik. Richten Sie die Befestigungsbohrungen aus und setzen Sie die (2) Befestigungsschrauben mit dem mitgelieferten T10-Schraubendreher ein. Mit 8-10 in-lbs (ca. 0,90-1,13 Nm) anziehen.

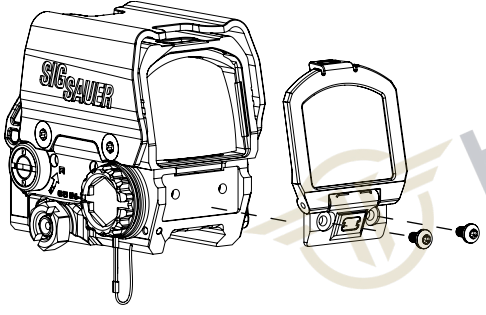

OKULAR-(„RÜCK“-)ZUBEHÖR

Ausgewählte Modelle können einen Okular-Klappdeckel zum Schutz des hinteren Fensters enthalten.

Okular-Klappdeckel öffnen

Vom oberen Teil des Hauptgehäuses abclippen, den Klappdeckel drehen und herunterdrücken, bis er in der Raste einrastet.

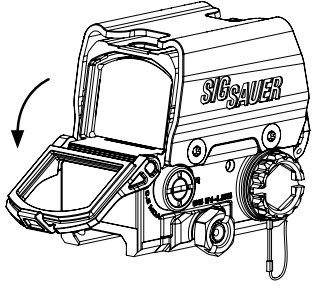

Deutsche Übersetzung mit KI erstellt von Holsterwelt (holsterwelt.com). Maßgeblich ist das Originaldokument des Herstellers.

Okular-Klappdeckel entfernen

Der hintere Klappdeckel ist so ausgelegt, dass er bei einer Sichtbehinderung oder einem anderen Notfall „abgerissen“ werden kann. Zum Entfernen lösen Sie einfach die Verriegelungslasche vom Hauptgehäuse, drehen und ziehen eine Seite ab. Die Montage erfolgt in umgekehrter Reihenfolge.

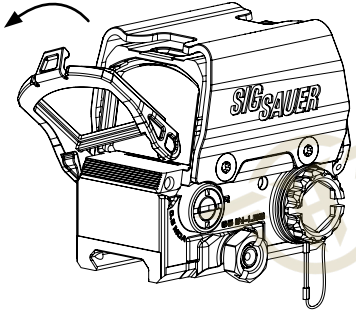

TITAN-SCHUTZRAHMEN (SHROUD)

Der leichte, leistungsstarke Schutzrahmen wird werkseitig montiert1.

Schutzrahmen entfernen

Entfernen Sie zum Abnehmen des Schutzrahmens mit dem mitgelieferten T10-Bit und dem Optik-Multitool die (4) Befestigungsschrauben und ziehen Sie den Schutzrahmen dann von der Optik ab. Bewahren Sie Schrauben und Schutzrahmen für die spätere Verwendung auf.

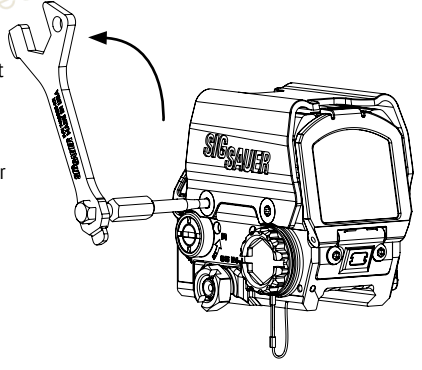

1 In ausgewählten Artikelvarianten enthalten

HOLSTERWELT no1 resource for optical gear

Deutsche Übersetzung mit KI erstellt von Holsterwelt (holsterwelt.com). Maßgeblich ist das Originaldokument des Herstellers.

Schutzrahmen montieren

VORSICHT

SCHRAUBEN NICHT ÜBERMÄSSIG ANZIEHEN, UM DAUERHAFTE SCHÄDEN ZU VERMEIDEN

Ziehen Sie zum Montieren des Schutzrahmens die (4) Befestigungsschrauben mit dem mitgelieferten T10-Bit über Kreuz mit 8-10 in-lbf (ca. 0,90-1,13 Nm) an.

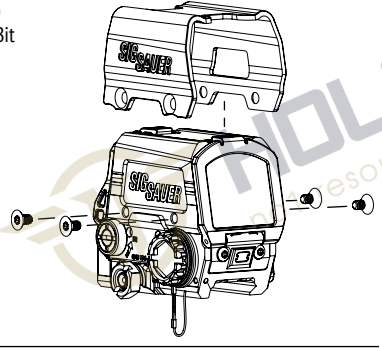

WARTUNG

WARNUNG **ENTLADEN/PRÜFEN**

VOR ARBEITEN AM VISIER ROMEO8T-AMR SICHERSTELLEN, DASS DIE WAFFE ENTLADEN UND GEPRÜFT IST, DIE SICHERUNG AKTIVIERT IST UND DIE WAFFE IN EINE SICHERE RICHTUNG ZEIGT. EIN VERSTOSS DAGEGEN KANN ZU SCHWEREN VERLETZUNGEN ODER ZUM TOD FÜHREN.

VORSICHT

BLASEN SIE STAUB ODER SCHMUTZ IMMER VON DEN LINSEN, BEVOR SIE EIN TUCH ODER EINEN LINSENSTIFT VERWENDEN. WIRD DIES NICHT BEACHTET, KÖNNEN DIE LINSEN ZERKRATZT WERDEN.

- Reinigung – Halten Sie die vordere Glaslinse und das hintere Glasfenster mit einem sauberen, weichen Linsentuch sauber. Um Kratzer auf der Oberfläche der Linsenbeschichtungen zu vermeiden, entfernen Sie unbedingt Messingpartikel, Schmutz, Staub oder Kohlenstoffablagerungen vom Glas, bevor Sie die Oberfläche abwischen. Verwenden Sie Druckluft, um Schmutz wegzublasen, und ein leicht mit Isopropylalkohol getränktes Wattestäbchen, um Kohlenstoff zu entfernen. Bringen Sie die mitgelieferten Linsenschutz-Zubehörteile bei Lagerung und Transport an und schließen Sie sie.
- Batterie ersetzen – Siehe Seite 11 dieser Anleitung.

Deutsche Übersetzung mit KI erstellt von Holsterwelt (holsterwelt.com). Maßgeblich ist das Originaldokument des Herstellers.

FEHLERBEHEBUNG

Treffpunkt ändert sich zwischen Gruppen beim Schießen aus einer einzigen festen Entfernung

- Prüfen Sie, ob die Halbzollmutter mit 65 in-lbf (ca. 7,34 Nm) angezogen ist.
- Prüfen Sie auf Abweichungen bei Munitionsmarke, Geschossgewicht und Geschwindigkeitsangaben.
- Waffe prüfen/reinigen.

Absehen leuchtet nicht

- Stellen Sie sicher, dass die Batterie richtig eingesetzt ist (+ nach innen).
- Stellen Sie sicher, dass die Batteriekappe vollständig gegen das Gehäuse festgezogen ist.
- [NV]-Taste gedrückt halten, bis das Absehen erscheint (Seite 12). Bis zu (2)-mal wiederholen.
- Erscheint das Absehen weiterhin nicht, setzen Sie eine frische Batterie CR123 ein (Seite 11) und schalten Sie das Visier durch langes Drücken der [NV]-Taste ein.



WARNUNG: KREBS UND SCHÄDIGUNG DER FORTPFLANZUNGSFÄHIGKEIT – www.P65warnings.ca.gov

AMR funktioniert nicht

Stellen Sie sicher, dass der Rotpunkt AMR-kompatibel ist.

- Stellen Sie sicher, dass der Magnifier bzw. die Magnifier-Montage AMR-kompatibel ist.
- Sicherstellen, dass AMR aktiviert ist, oder Werksreset durchführen (Seite 14-15).

AMR funktioniert nicht zuverlässig

- Stellen Sie sicher, dass der Magnifier höchstens 3 Schlitze hinter dem Rotpunkt montiert ist.
- Stellen Sie sicher, dass die einander zugewandten Flächen von Rotpunkt, Magnifier und Magnifier-Montage frei und frei von Schmutz sind.

Batterie schwach

- Erreicht beim Ein- oder Ausschalten die Batteriespannung 2,2 V DC oder weniger, durchläuft das Absehen 3-mal nacheinander 3 Helligkeitsstufen. Dies soll den Endanwender warnen, ohne zu stören.
- Lösung: Ersetzen Sie die Batterie CR123 bei nächster Gelegenheit durch eine frische Batterie.

Deutsche Übersetzung mit KI erstellt von Holsterwelt (holsterwelt.com). Maßgeblich ist das Originaldokument des Herstellers.

TECHNISCHE DATEN	
VERGRÖSSERUNG	1X
OBJEKTIVLINSE	40 mm
ABSEHEN	Quad Ballistic Circle Dot 2.0
ABSEHEN-OPTIMIERUNG	AMR™
VISIERHÖHE	1,41 Zoll absolute Co-Witness (35,8 mm)
HELLIGKEITSSTUFEN	15 [12 TAG + 3 NV]
BATTERIE	CR123
BETRIEBSDAUER	50.000 Std.
GESAMTER VERSTELLWEG	100 MOA
VERSTELLUNG	0,5 MOA pro Klick
WASSERDICHT	IPX8
MIL-STD	810

OHNE SCHUTZRAHMEN		
ABMESSUNGEN	IMPERIAL	METRISCH
[A] LÄNGE	2,9 in	72,5 mm
[B] HÖHE	2,4 in	60,7 mm
[C] BREITE	1,9 in	49,5 mm
GEWICHT	9,5 oz	268 g

MIT SCHUTZRAHMEN		
ABMESSUNGEN	IMPERIAL	METRISCH
[A] LÄNGE	2,9 in	72,5 mm
[B] HÖHE	2,6 in	65 mm
[C] BREITE	2,0 in	51 mm
GEWICHT	11,3 oz	319 g

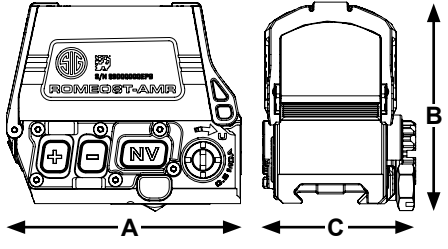

Deutsche Übersetzung mit KI erstellt von Holsterwelt (holsterwelt.com). Maßgeblich ist das Originaldokument des Herstellers.

SIG SAUER® INFINITE GUARANTEE™

- Voll übertragbar
- Keine Garantiekarte erforderlich
- Kein Kaufbeleg erforderlich
- Keine zeitliche Begrenzung
- Kostenlos

SIG SAUER® blickt auf mehr als 250 Jahre Qualität und Zuverlässigkeit zurück. Wir wissen, wie wichtig echte Zuverlässigkeit ist – im Dienst, auf dem Schießstand oder bei Ihrer nächsten Jagd – und bemühen uns stets, Produkte zu liefern, die selbst die Erwartungen der anspruchsvollsten Kunden erfüllen und übertreffen. Deshalb bietet SIG SAUER stolz die INFINITE GUARANTEE* auf alle Schusswaffen, Optiken und Schalldämpfer.

Unser Versprechen: Wir gewährleisten, dass Ihre neue SIG-SAUER-Schusswaffe, -Optik oder -Schalldämpfer bei der ursprünglichen Herstellung frei von Material-, Verarbeitungs-, elektrischen, optischen und mechanischen Funktionsmängeln war. Wir reparieren Ihr SIG-SAUER-Produkt für Sie kostenlos, falls es beschädigt wird oder in irgendeiner Weise defekt ist. Wenn wir Ihr Produkt nicht reparieren können, ersetzen wir es oder, wenn wir es nicht ersetzen können, stellen wir Ihnen einen gleichwertigen Ersatz zur Verfügung. Alles ohne Rückfragen, für immer.

Bitte beachten Sie, dass unsere Infinite Guarantee keinen Schutz bei vorsätzlicher Beschädigung, Missbrauch, rein optischen Schäden, die die Leistung der Optik nicht beeinträchtigen, Verlust, Diebstahl oder unbefugter Reparatur oder Änderung bietet. Tritium-Komponenten sind ausgenommen.

Kunden, die Garantieleistungen beanspruchen möchten, müssen zunächst eine Rücksendegenehmigung (Return Merchandise Authorization, RMA) einholen, indem sie den SIG SAUER Kundenservice kontaktieren, und das Produkt entladen und frachtfrei zurücksenden.

JEGLICHE GESETZLICH IMPLIZIERTE GEWÄHRLEISTUNGEN, EINSCHLIESSLICH JEGLICHER STILLSCHWEIGENDER GEWÄHRLEISTUNGEN DER MARKTGÄNGIGKEIT ODER DER EIGNUNG FÜR EINEN BESTIMMTEN ZWECK, SIND AUSDRÜCKLICH AUF DIE DAUER DIESER SCHRIFTLICHEN GARANTIEZEIT BESCHRÄNKT. REPARATUR, ÄNDERUNG ODER ERSATZ, WIE HIER VORGESEHEN, IST IHR AUSSCHLIESSLICHER ANSPRUCH BEI JEDEM DEFEKTEN PRODUKT. SIG SAUER ODER EIN MIT SIG SAUER VERBUNDENES UNTERNEHMEN HAFTET IN KEINEM FALL FÜR BESONDERE, ZUFÄLLIGE ODER FOLGESCHÄDEN JEGLICHER ART, DIE AUS DEM KAUF ODER DER VERWENDUNG DIESES PRODUKTS ENTSTEHEN, UNABHÄNGIG DAVON, OB SIE AUF VERTRAG, UNERLAUBTER HANDLUNG, GESETZ ODER ANDEREM BERUHEN. Einige Bundesstaaten lassen die Beschränkung stillschweigender Gewährleistungen oder den Ausschluss bzw. die Beschränkung von zufälligen oder Folgeschäden nicht zu, sodass einige oder alle der oben genannten Beschränkungen oder Ausschlüsse für Sie möglicherweise nicht gelten. Diese Garantie gibt Ihnen bestimmte gesetzliche Rechte, und Sie können außerdem weitere Rechte haben, die von Bundesstaat zu Bundesstaat unterschiedlich sind. Diese Garantie gilt nur für gewerbliche Kunden und gilt nicht für Behörden, nicht gewerbliche Kunden oder Kunden außerhalb der USA. GEWERBLICHE KUNDEN AUSSERHALB DER USA MÜSSEN DAS PRODUKT ÜBER EINEN AUTORISIERTEN SIG-SAUER-HÄNDLER IN IHREM WOHNLAND ERWERBEN, DAMIT DIESE GARANTIE GILT.

Deutsche Übersetzung mit KI erstellt von Holsterwelt (holsterwelt.com). Maßgeblich ist das Originaldokument des Herstellers.

FÜR PRODUKTSERVICE ZU DIESEM MODELL RUFEN SIE BITTE (603) 610-3000 AN

12100 SW Tualatin Rd, Tualatin, OR 97062 USA

Alle Marken, Dienstleistungsmarken, Handelsnamen, Aufmachungen, Produktnamen und Logos, die in dieser Anleitung erscheinen, sind Eigentum ihrer jeweiligen Inhaber. Keine in dieser Anleitung erscheinende Marke oder Dienstleistungsmarke darf ohne schriftliche Zustimmung des Markeninhabers verwendet werden.

©2025 SIG SAUER, Inc. Alle Rechte vorbehalten.

EIN NACH ISO 9001:2015 REGISTRIERTES UNTERNEHMEN

P/N 7405340-01 REV03

Deutsche Übersetzung mit KI erstellt von Holsterwelt (holsterwelt.com). Maßgeblich ist das Originaldokument des Herstellers.